DAB
WATER•TECHNOLOGY

esybox max

نظام الضغط الإلكتروني

ESYBOX MAX

نظام الضغط الإلكتروني

D+ CONNECT
نظام متكامل

المواصفات الفنية

معدل التدفق: حتى 17,4 م³/س (لكل وحدة منفردة)
ارتفاع المضخة: 96 م
نوع السائل الذي يتم ضخه: يجب أن يكون نظيفا وخالي من المواد الصلبة أو المذيبة وغير لزج ولا يعمل على التآكل وغير مبلور وخامل كميائيا
درجة حرارة السائل: 50+ درجة مئوية
أقصى درجة حرارة للغرفة: 55+ درجة مئوية
أقصى ضغط دخول: 5 بار
أقصى ضغط فعلي: 12 بار / 1200 ك بسكال
أقصى فرق الضغط: 9,4 بار (120/85)؛ 6,7 بار (120/60)
نطاق الضغط الثابت: 1-12 بار (3 بار بضبط المصنع)
فئة حماية المحرك: IP X5
فئة عزل المحرك: F
مادة تصنيع مروحة الدفع (مراوح الدفع): البلاستيك المعدل هندسيًا
مصدر الطاقة أحادي الوجه: 208-240 فولت 60/50 هرتز
مصدر طاقة ثلاثي الوجه: 380-480 فولت 60/50 هرتز
نوع التركيب المحتمل: ثابت، رأسي
شهادات الاعتماد: NSF61، ACS، WRAS (في انتظار الموافقة)

نظام ضخ مدمج للضغط في المناطق السكنية والحضارية والتجارية. متوفر بحجمي قدرة ويتكون من عناصر معيارية تسمح بتهيئات مختلفة.
يمكن تركيب النظام على قواعد اتصال فردية أو مزدوجة أو ثلاثية؛ يمكن أيضًا دمج القواعد المزدوجة للحصول على نظام من أربعة عناصر.
يسمح البناء المعياري بتجميع مجموعات الضخ مباشرة في موقع التركيب (مفهوم OSA) تسمح ميزة العمل في هدوء وصغر حجمه بالتركيب في جميع البيئات المختلفة، حتى الوحدات السكنية.

الخصائص الفنية المضخة

مضخة إلكترونية رأسية متعددة مراوح الدفع، مع شاشة عرض وجهازي استشعار للضغط (سحب وطرد) وصمام أمان وخزان تمدد مدمجين. جسم المضخة مراوح الدفع من البلاستيك المعدل هندسيًا مع قميص من الفولاذ.

الخصائص الفنية المحرك

محرك ذو مغناطيس دائم وذو تبريد مائي، جسم محرك من الفولاذ المقاوم للصدأ. عمود المحرك مصنوع من الفولاذ المقاوم للصدأ AISI 303.

الخصائص الفنية الإلكترونيات

يحافظ وجود عاكس التيار على ثبات الضغط من خلال تغيير عدد دورات المحرك وفقًا لعمل النظام.
تتيح وحدة التغذية (esy I/O، المتوفرة كملحق) إمكانية ربط واجهة Esybox Max مع العناصر الأخرى للمنظومة (BMS).
وحدات الحماية المدمجة: حماية ضد التشغيل على الجاف وارتفاع معدل الأمبير والجهد الكهربي غير الطبيعيان والسخونة المفرطة والتجمد ومنع الوضع العالق والحماية من الدوران باستمرار.

DCONNECT

بفضل تطبيق DConnect ووحدة الواي فاي المدمجة، من الممكن تهيئة وعرض معايير التشغيل على شاشة Esybox Max الواسعة، في الموقع عن قريب أو عن بُعد مع خدمة DConnect المتاحة ومع الاتصال بالإنترنت. مباشرة من الهاتف الذكي أو الجهاز التابلت، يمكن التحكم في ضغط النظام والإنذارات والاستهلاك الفوري المؤجل وإدارتها.
مع تقنية DSync، يتم تحسين تجربة استخدام Esybox Max. عبر الهاتف الذكي أو الجهاز التابلت، يتفاعل القائم بالتثبيت مع المضخة التي تُعدل تلقائيًا اللغة والوقت ووحدة القياس الخاصة بمكان التركيب. في حالة النظام المتعدد، بمجرد اكتمال التركيب بكل سهولة للمضخة الأولى، تتم مزامنة Esybox Max تلقائيًا مع بعضها البعض.
يسمح DSync بالتزامن مع الأنظمة الخارجية من خلال بروتوكول Modbus.

تحتفظ شركة داب «DAB PUMPS» بالحق في إجراء أي تعديلات دون إذن مسبق

الأجزاء

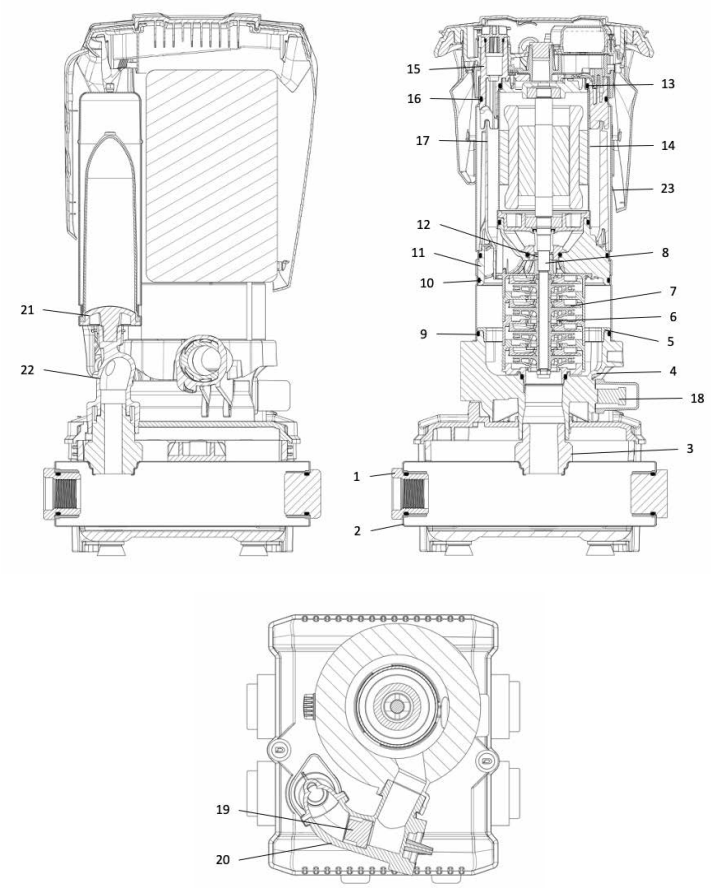

دء	العناصر	المواد
1	وصلة	بلاستيك معدل هندسيًا PA66 30%GF
2	مجمع	فولاذ مقاوم للصدأ AISI 304
3	فلانشة/مبيت	بلاستيك معدل هندسيًا PA66 30%GF
4	جسم المضخة	بلاستيك معدل هندسيًا PA66 30%GF
5	حلقة جسم المضخة	بلاستيك معدل هندسيًا PP 30%GF
6	مروحة الدفع	بلاستيك معدل هندسيًا PPO 30%GF / فولاذ مقاوم للصدأ AISI 304
7	الموزع	بلاستيك معدل هندسيًا PPO 30%GF / فولاذ مقاوم للصدأ AISI 304
8	محور المحرك	فولاذ مقاوم للصدأ AISI 303
9	چوان دائري لمانع تسرب السائل	إيثيلين بروبيلين دين مونومر
10	چوان دائري لمانع تسرب السائل	إيثيلين بروبيلين دين مونومر
11	مبيت المحرك	بلاستيك معدل هندسيًا PA66 30%GF
12	مانع التسريب الميكانيكي	الكربون المشبع بالراتنج/ كربيد السيليكون / إيثيلين بروبيلين دين مونومر
13	چوان دائري لمانع تسرب السائل	إيثيلين بروبيلين دين مونومر
14	الجسم الخارجي المحرك	فولاذ مقاوم للصدأ AISI 304
15	جسم المحرك	بلاستيك معدل هندسيًا PA66 30%GF
16	چوان دائري لمانع تسرب السائل	إيثيلين بروبيلين دين مونومر
17	أنبوب ناقل	بلاستيك معدل هندسيًا PP 30%GF
18	مستشعر ضغط	بلاستيك معدل هندسيًا نايلون/إيثيلين بروبيلين دين مونومر
19	صمام الأمان	بلاستيك معدل هندسيًا بولي أوكسي الميثيلين/ إيثيلين بروبيلين دين مونومر/فولاذ مقاوم للصدأ AISI 302
20	جسم صمام الأمان	بلاستيك معدل هندسيًا PA66 30%GF
21	الخزان	بلاستيك معدل هندسيًا نوريل/مطاط
22	جسم الطرد	بلاستيك معدل هندسيًا PA66 30%GF
23	الجسم الخارجي	فولاذ مقاوم للصدأ AISI 304

تحتفظ شركة داب «DAB PUMPS» بالحق في إجراء أي تعديلات دون إذن مسبق

مجال أداء العمل

تعتمد منحنيات الأداء على قيم لزوجة حركية = 1 مم2/ثانية وكثافة تساوي 1000 كجم/م3 . قدرة تحمل المنحنى وفقًا لمعيار ISO9906.

جدول الرسم البياني للاختيار

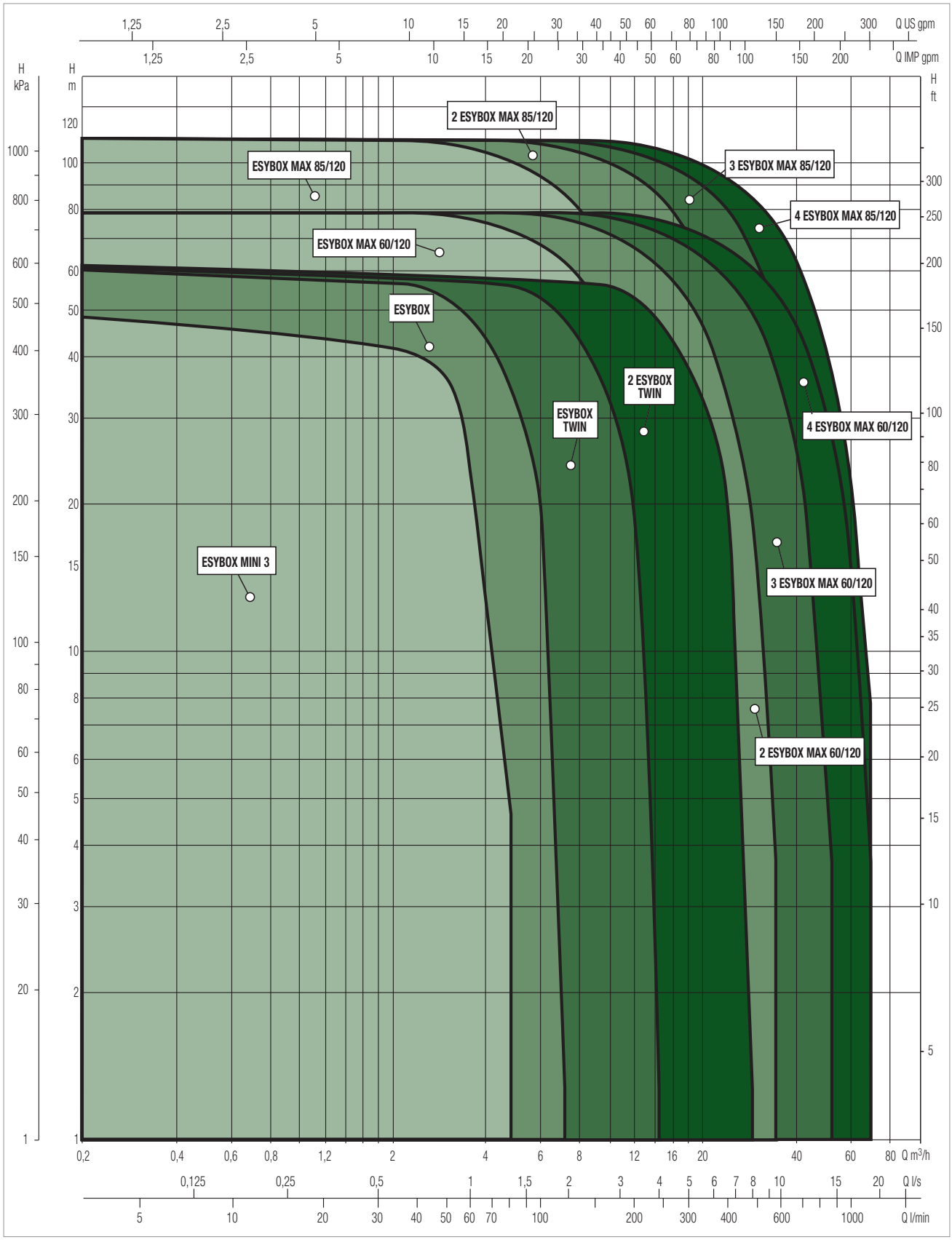

تحتفظ شركة داب «DAB PUMPS» بالحق في إجراء أي تعديلات دون إذن مسبق

ESYBOX MAX

نظام الضغط الإلكتروني

جدول اختيار

17.4	14.4	11.4	10.8	9.6	9	8.4	7.2	6	4.8	3.6	2.4	0.012	Q=m³/h	طراز
290	240	190	180	160	150	140	120	100	80	60	40	0.2	Q=l/min	
3.9	21	37.2	40.5	46.5	50	53	61	69	69	69	69	69	H (mt)	ESYBOX MAX 60/120 M
3.9	21	37.2	40.5	46.5	50	53	61	69	69	69	69	69		ESYBOX MAX 60/120 T
9	29	51.6	56.7	65.0	71	75	84	96	96	96	96	96		ESYBOX MAX 85/120 T

34.8	28.8	22.8	21.6	19.2	18	16.8	14.4	12	9.6	7.2	4.8	0.024	Q=m³/h	طراز
580	480	380	360	320	300	280	240	200	160	120	80	0.4	Q=l/min	
3.9	21	37.2	40.5	46.5	50	53	61	69	69	69	69	69	H (mt)	2 ESYBOX MAX 60/120 M
3.9	21	37.2	40.5	46.5	50	53	61	69	69	69	69	69		2 ESYBOX MAX 60/120 T
9	29	51.6	56.7	65.0	71	75	84	96	96	96	96	96		2 ESYBOX MAX 85/120 T

52.2	43.2	34.2	32.4	28.8	27	25.2	21.6	18	14.4	10.8	7.2	0.036	Q=m³/h	طراز
870	720	570	540	480	450	420	360	300	240	180	120	0.6	Q=l/min	
3.9	21	37.2	40.5	46.5	50	53	61	69	69	69	69	69	H (mt)	3 ESYBOX MAX 60/120 M
3.9	21	37.2	40.5	46.5	50	53	61	69	69	69	69	69		3 ESYBOX MAX 60/120 T
9	29	51.6	56.7	65.0	71	75	84	96	96	96	96	96		3 ESYBOX MAX 85/120 T

69.6	57.6	45.6	43.2	38.4	36	33.6	28.8	24	19.2	14.4	9.6	0.048	Q=m³/h	طراز
1160	960	760	720	640	600	560	480	400	320	240	160	0.8	Q=l/min	
3.9	21	37.2	40.5	46.5	50	53	61	69	69	69	69	69	H (mt)	4 ESYBOX MAX 60/120 M
3.9	21	37.2	40.5	46.5	50	53	61	69	69	69	69	69		4 ESYBOX MAX 60/120 T
9	29	51.6	56.7	65.0	71	75	84	96	96	96	96	96		4 ESYBOX MAX 85/120 T

تحتفظ شركة داب «DAB PUMPS» بالحق في إجراء أي تعديلات دون إذن مسبق

ESYBOX MAX - نظام الضغط الإلكتروني

درجة حرارة السائل: +50 درجة مئوية - أقصى درجة حرارة للغرفة: +55 درجة مئوية

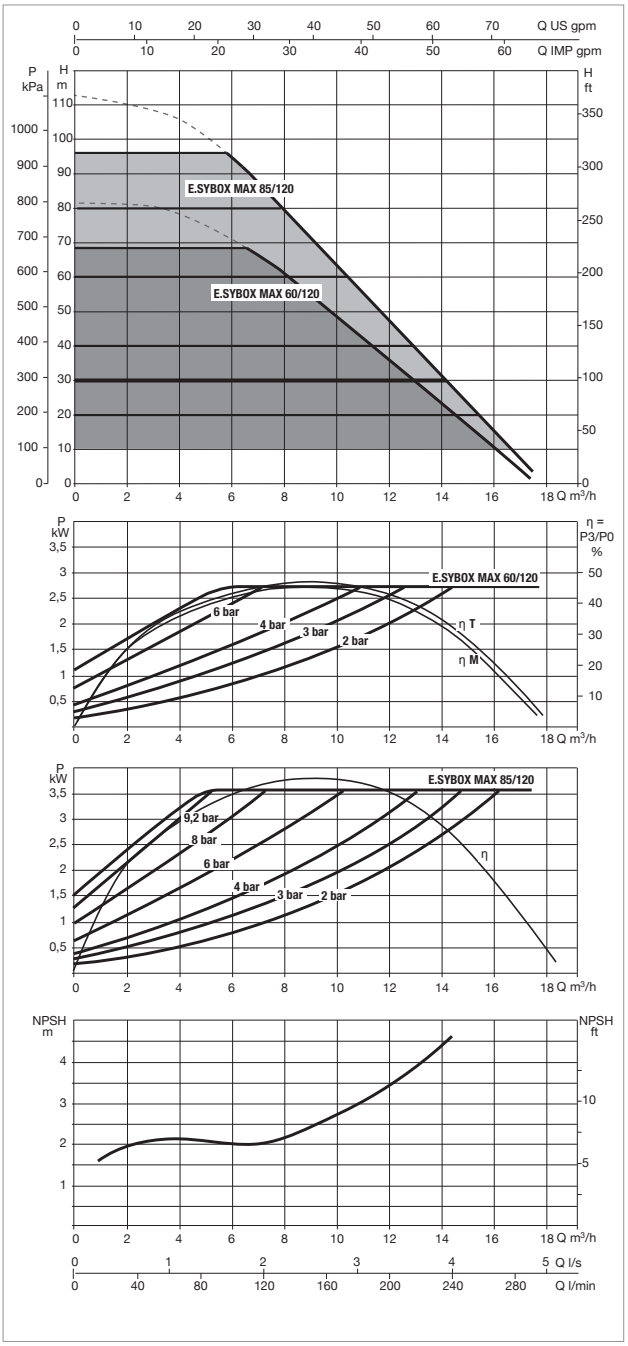

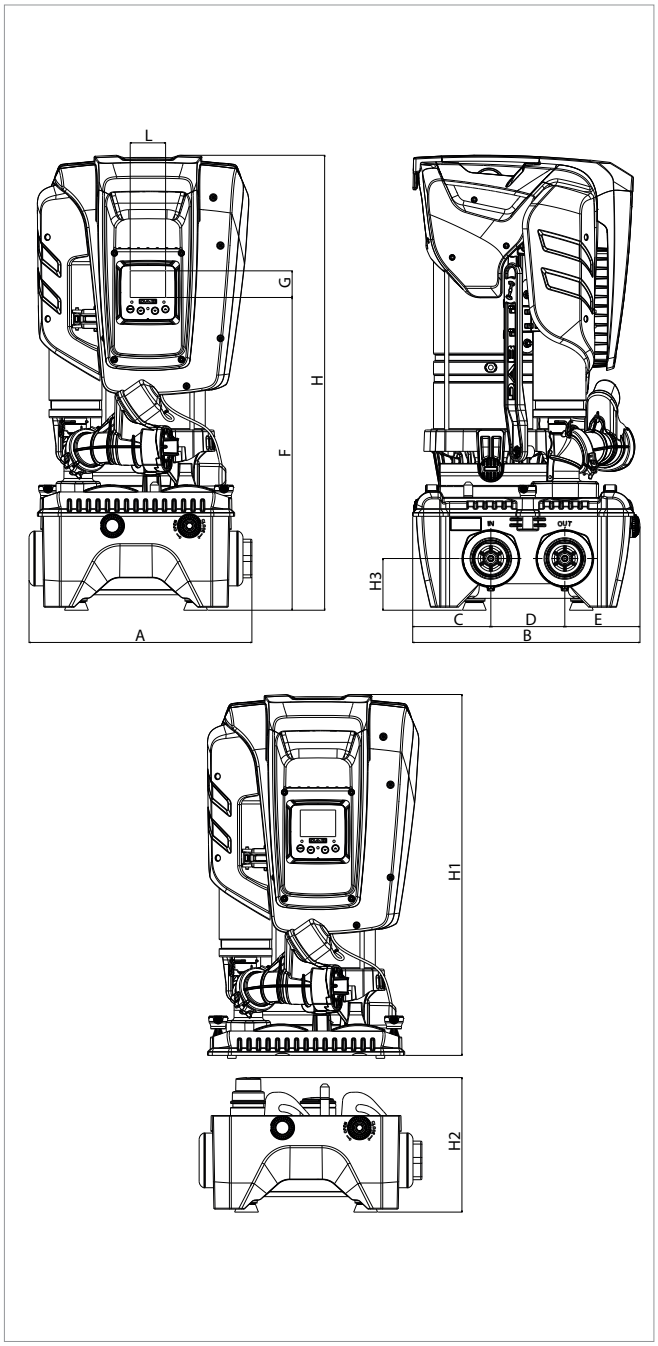

تعتمد منحنيات الأداء على قيم لزوجة حركية = 1 مم2/ثانية وكثافة تساوي 1000 كجم/م3 قدرة تحمل المنحنى وفقًا لمعيار ISO9906.

طراز	المواصفات الكهربائية							
	عدد مراوح الدفع	التغذية Hz 60/50	P1 MAX		In A	دلتا P ماكس		نقطة ضبط
			كيلو وات	حصان		أقصى ارتفاع متر العمود المائي	بار	
ESYBOX MAX 60/120 M	3	1×208-240 فولت ~	2.68	3.6	11.5 - 12.5	69	6.7	1-12
ESYBOX MAX 60/120 T	3	3×380-480 فولت ~	2.65	3.5	4.4	69	6.7	1-12
ESYBOX MAX 85/120 T	4	3×380-480 فولت ~	3.50	4.7	5.6	96	9.4	1-12

طراز	A	B	C	D	E	F	G	H	H1	H2	H3	L	DNA	DNM	أبعاد التغليف* المضخة			الوزن* الوحدة المضخة كجم	أبعاد التغليف الرصيف			الوزن الرصيف كجم
															H	L/B	L/A		H	L/B	L/A	
ESYBOX MAX 60/120	375	384	131.8	124.5	127.7	526	45	766	613	228	87	59.5	"2 - 1/4"1	"2 - 1/4"1	800	380	400	29	250	400	400	9
ESYBOX MAX 85/120	375	384	131.8	124.5	127.7	526	45	766	613	228	87	59.5	"2 - 1/4"1	"2 - 1/4"1	800	380	400	30	250	400	400	9

* تشير أوزان وأبعاد التغليف إلى وحدة واحدة

تحتفظ شركة داب «DAB PUMPS» بالحق في إجراء أي تعديلات دون إذن مسبق

ESYBOX MAX 2 - نظام الضغط الإلكتروني

درجة حرارة السائل: 50°C+ - أقصى درجة حرارة للغرفة: +55 درجة مئوية

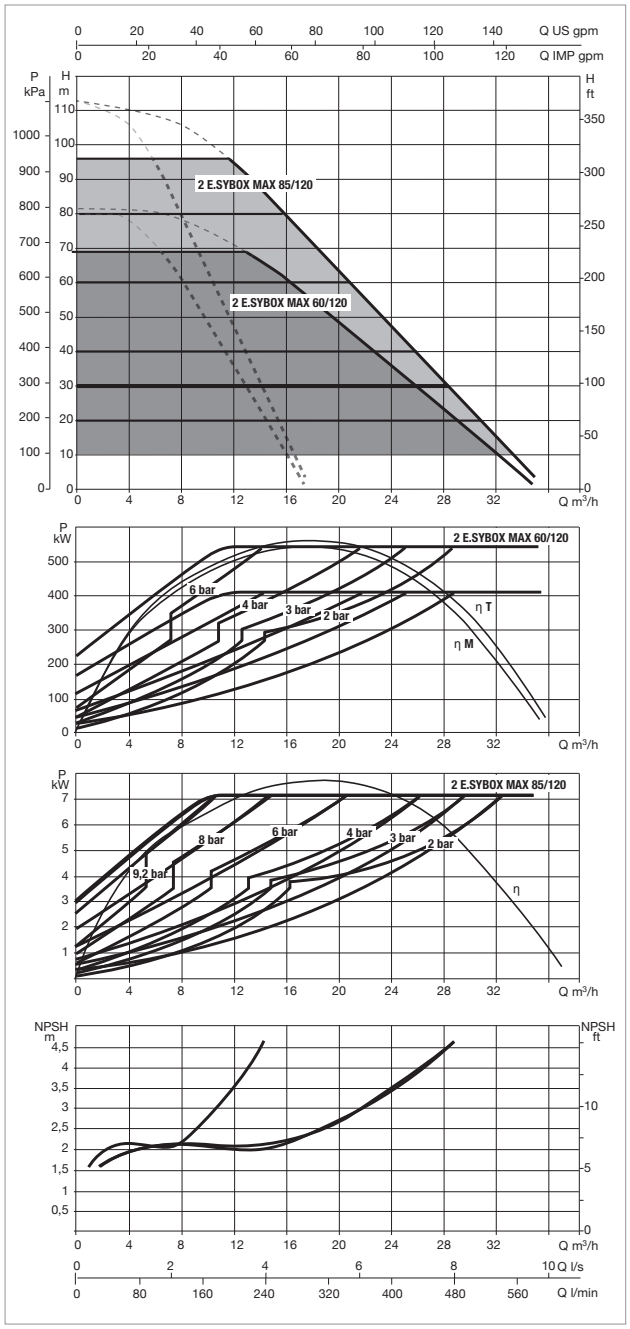

تعتمد منحنيات الأداء على قيم اللزوجة الحركية = 1 مم2/ثانية وكثافة تساوي 1000 كجم/م3. قدرة تحمل المنحنى وفقًا لمعيار ISO9906.

بالنسبة إلى الإصدار ذي الأربع مضخات، تتم مضاعفة معدل التدفق.

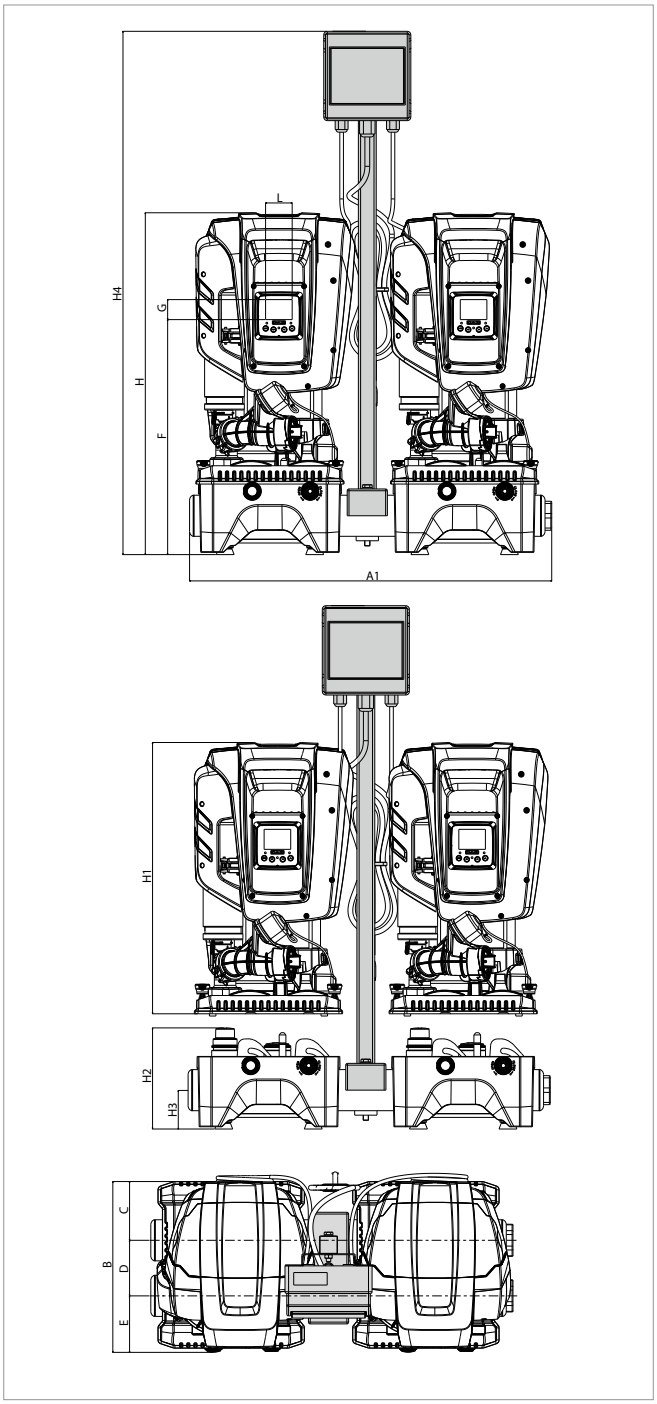

طراز	المواصفات الكهربائية							
	عدد مراوح الدفع	التغذية Hz 60/50	P1 MAX		In A	دلتا P ماكس		نقطة ضبط
			كيلو وات	حصان		أقصى ارتفاع متر العمود المائي	bar	
ESYBOX MAX 60/120 M 2	3	~ 1x208-240 V	2.68	3.6	11.5 - 12.5	69	6.7	1-12
ESYBOX MAX 60/120 T 2	3	~ 3x380-480 V	2.65	3.5	4.4	69	6.7	1-12
ESYBOX MAX 85/120 T 2	4	~ 3x380-480 V	3.50	4.7	5.6	96	9.4	1-12

طراز	A1	B	C	D	E	F	G	H	H1	H2	H3	**H4	L	DNA	DNM	أبعاد التغليف* المضخة			الوزن* الوحدة المضخة كجم	أبعاد التغليف الرصيف			الوزن الرصيف كجم
																H	L/B	L/A		H	L/B	L/A	
ESYBOX MAX 60/120 2	811	384	131.8	124.5	127.7	526	45	766	613	228	87	1172	59.5	“2	“2	800	380	400	29	250	400	900	18
ESYBOX MAX 85/120 2	811	384	131.8	124.5	127.7	526	45	766	613	228	87	1172	59.5	“2	“2	800	380	400	30	250	400	900	18

* يُشار إلى أوزان وأبعاد التغليف بوحدة واحدة ** تُباع اللوحة الكهربائية ودعامة التركيب بشكل منفصل كملحق معه

تحتفظ شركة داب «DAB PUMPS» بالحق في إجراء أي تعديلات دون إذن مسبق

ESYBOX MAX 3 - نظام الضغط الإلكتروني

درجة حرارة السائل: 50°C+ - أقصى درجة حرارة للغرفة: +55 درجة مئوية

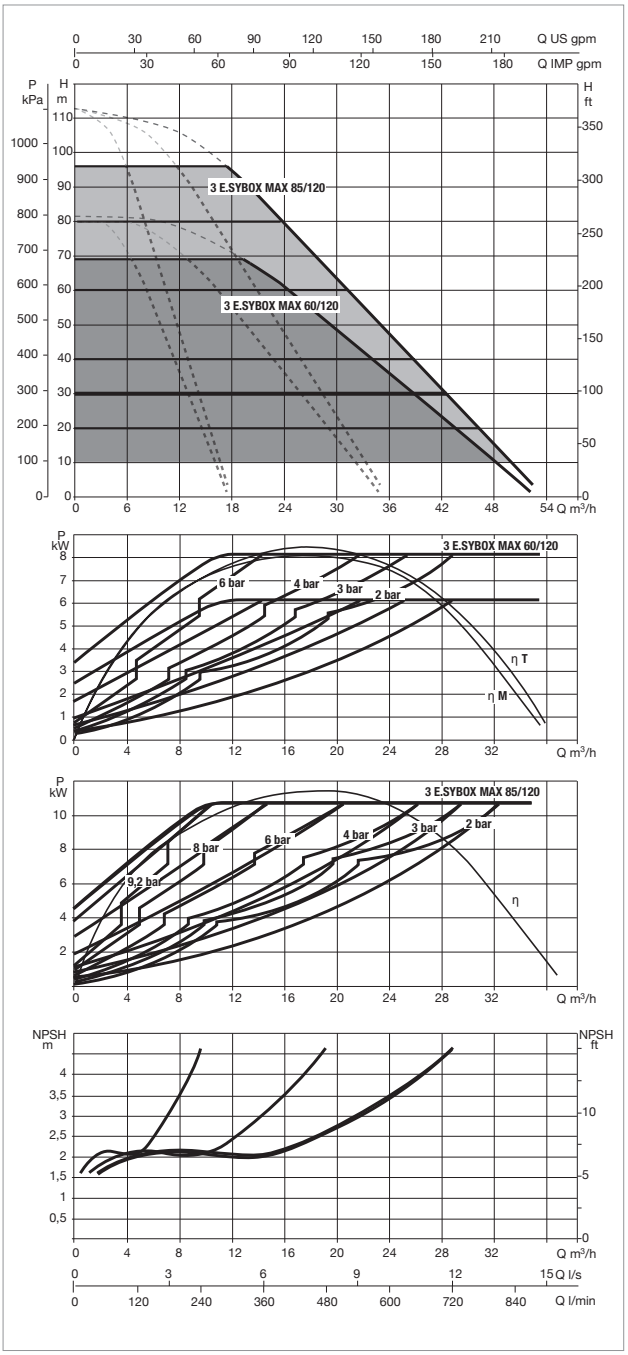

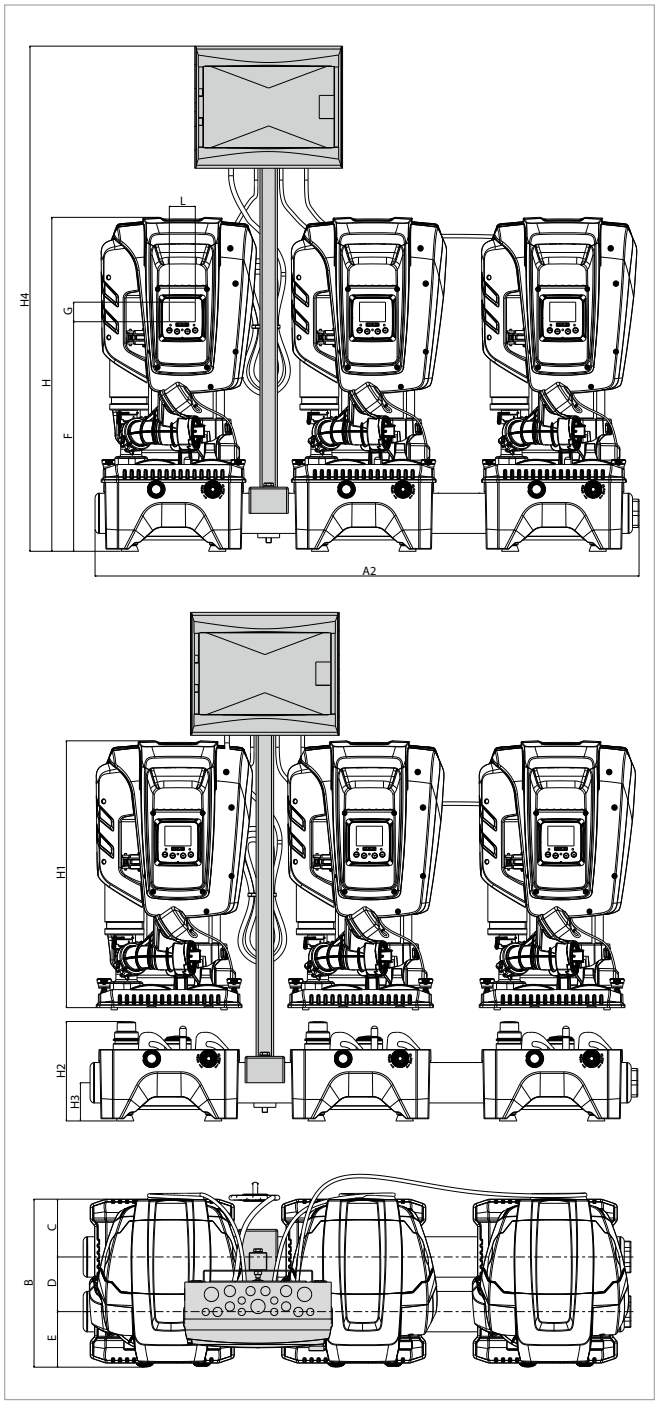

تعتمد منحنيات الأداء على قيم لزوجة حركية = 1 مم2/ثانية وكثافة تساوي 1000 كجم/م3. قدرة تحمل المنحنى وفقًا لمعيار ISO9906.

طراز	المواصفات الكهربائية							
	عدد مراوح الدفع	التغذية Hz 60/50	P1 MAX		In A	دلتا P ماكس		نقطة ضبط
			كيلو وات	حصان		أقصى ارتفاع متر العمود المائي	بار	
3 ESYBOX MAX 60/120 M	3	~ 1x208-240 V	2.68	3.6	11.5 - 12.5	69	6.7	1-12
3 ESYBOX MAX 60/120 T	3	~ 3x380-480 V	2.65	3.5	4.4	69	6.7	1-12
3 ESYBOX MAX 85/120 T	4	~ 3x380-480 V	3.50	4.7	5.6	96	9.4	1-12

طراز	A2	B	C	D	E	F	G	H	H1	H2	H3	H4	L	DNA	DNM	أبعاد التغليف* المضخة			الوزن* الوحدة المضخة كجم	أبعاد التغليف الرصيف			الوزن الرصيف كجم
																H	L/B	L/A		H	L/B	L/A	
3 ESYBOX MAX 60/120	1250	384	131.8	124.5	127.7	526	45	766	613	228	87	1158	59.5	"2	"2	800	380	400	29	250	400	1250	27
3 ESYBOX MAX 85/120	1250	384	131.8	124.5	127.7	526	45	766	613	228	87	1158	59.5	"2	"2	800	380	400	30	250	400	1250	27

* تشير أوزان وأبعاد التغليف إلى وحدة واحدة ** تُباع اللوحة الكهربائية ودعامة التركيب بشكل منفصل كملحق

تحتفظ شركة داب «DAB PUMPS» بالحق في إجراء أي تعديلات دون إذن مسبق

الملحقات

ESYBOX MAX

	الوصف	طراز	ESYBOX MAX	2 ESYBOX MAX	3 ESYBOX MAX	4 ESYBOX MAX
	لوحات كهربية لوحات توصيل كهربائية لمضختين أو ثلاث مضخات كاملة مع مفاتيح مغناطيسية لتغذية الوحدات متعددة المضخات. يمكن تثبيتها على الجدار أو مباشرة على مجموعات Esybox max من خلال دعامة مخصصة لذلك.	لوحة التحكم E2G5,2 M 230 فولت		• أحادي الوجه		• x 2 أحادي الوجه
		لوحة التحكم E2G7 T 400V		• ثلاثي الوجه		• x 2 أحادي الوجه
		لوحة التحكم E3G10.5 T 400 فولت			• 3 فاز	
	طقم عمود مصمم لتركيب اللوحة الكهربائية على وحدة من 2 أو 3 Esybox max. تتكون من عمود ومسمار ودعامة ربط سفلية (جميعها من الفولاذ).					• x 2
	ESy I/O إنها وحدة التوسيع الإلكترونية التي تسمح لـ Esybox maxبالتعامل مع العالم الخارجي ومع عالم BMS (نظام إدارة المباني). مزودة بـ 4 مداخل رقمية ومخرجي مرحل، 1 مدخل تناظري ومنفذ تسلسلي واحد مع بروتوكول Modbus.		•	•	•	•
	طقم وصلات ESYDOCK 2×2 طقم يتكون من عدد 2 وصلة أنابيب 3 قطع ونبلين مقاس 2 بوصة لتوصيل الطرد والسحب لزوج من esydock max 2 لإنشاء مجموعات Esybox المكونة من 4 وحدات.					•

العنوان: Via Marco Polo, 14 - 35035 Mestrino (PD) Italy - هاتف: 0039.049.5125000 - فاكس: 0039.049.5125950
www.dabpumps.com

DAB PUMPS SELECTOR

اختيار المنتج عبر الإنترنت

DAB PUMPS SOUTH AFRICA (PTY) LTD
Twenty One industrial Estate,
16 Purlin Street, Unit B, Warehouse 4
Olifantsfontein -1666 - South Africa
info.sa@dwtgroup.com
Tel. +27 12 361 3997

DAB PUMPS (QINGDAO) CO. LTD.
No.40 Kaituo Road, Qingdao Economic &
Technological Development Zone
Qingdao City, Shandong Province - China
PC: 266500
sales.cn@dwtgroup.com
Tel. +86 400 186 8280
Fax +86 53286812210

DAB PUMPS DE MÉXICO, S.A. DE C.V.
Av Amsterdam 101 Local 4
Col. Hipódromo Condesa,
Del. Cuauhtémoc CP 06170
Ciudad de México
Tel. +52 55 6719 0493

DAB PUMPS OCEANIA PTY LTD
426 South Gippsland Hwy,
Dandenong South VIC 3175 – Australia
info.oceania@dwtgroup.com
Tel. +61 1300 373 677

PT DAB PUMPS INDONESIA
Satrio Tower lantai 26
unit C-D, Jl. Prof. Dr. Satrio Kav. C4,
Kel. Kuningan Timur, Kec. Setiabudi, Kota Adm.
Jakarta Selatan, Prov. DKI Jakarta. - Indonesia
Tel. +62 2129222850

DAB PUMPS IBERICA S.L.
Calle Verano 18-20-22
28850 - Torrejón de Ardoz - Madrid
Spain
Info.spain@dwtgroup.com
Tel. +34 91 6569545
Fax: + 34 91 6569676

DAB PUMPS HUNGARY KFT.
H-8800
Nagykanizsa, Buda Ernő u.5
Hungary
Tel. +36 93501700

DAB PUMPS POLAND Sp. z o.o.
Ul. Janka Muzykanta 60
02-188 Warszawa - Poland
polska@dabpumps.com.pl

OOO DAB PUMPS
Novgorodskaya str. 1, block G
office 308, 127247, Moscow - Russia
info.russia@dwtgroup.com
Tel. +7 495 122 0035
Fax +7 495 122 0036

DAB PUMPS INC.
3226 Benchmark Drive
Ladson, SC 29456 - USA
info.usa@dwtgroup.com
Tel. 1- 843-797-5002
Fax 1-843-797-3366

DAB PUMPS LTD.
6 Gilberd Court
Newcomen Way
Severalls Business Park
Colchester
Essex
CO4 9WN - UK
salesuk@dwtgroup.com
Tel. +44 0333 777 5010

DAB PUMPS BV
'tHofveld 6 C1
1702 Groot Bijgaarden - Belgium
info.belgium@dwtgroup.com
Tel. +32 2 4668353

DAB PUMPS B.V.
Albert Einsteinweg, 4
5151 DL Drunen - Nederland
info.netherlands@dwtgroup.com
Tel. +31 416 387280
Fax +31 416 387299

DAB PUMPS GMBH
Am Nordpark 3
D - 41069 Mönchengladbach - Germany
info.germany@dwtgroup.com
Tel. +49 2161 47388-0
Fax +49 2161 47388-36

60209269 - 06/2022